Клапаны напуска VAT Серия 213

Клапаны VAT Серия 213 – это компактные напускные клапаны с электромагнитным приводом (с различными вариантами электропитания) и ручным приводом. VAT Серия 213 включает модели с нормально открытым или нормально закрытым состоянием. Электромагнитный угловой клапан VAT Серии 213 в алюминиевом корпусе работает в диапазоне давлений от 1×10^{-8} мбар до 10 бар и обладает уровнем течи 1×10^{-9} мбар·л/с. Хорошо продуманная конструкция компонентов уплотнительной пары обеспечивает герметичность, а механизм магнитного привода сочетается с низкой стоимостью изделия.

Электромагнитный клапан напуска, без индикатора положения, одностороннего действия, нормально закрытый

Материал корпуса
Алюминий

Преимущества
Отсутствие вакуумного ввода
Длительный срок службы
Монтаж в любом положении

Информация для заказа

Электромагнитный клапан напуска, без индикатора положения, одностороннего действия, нормально закрытый

Электромагнитный клапан	Номер для заказа
200 – 240 В AC; 50/60 Гц	21320-KA64-ABM
100 – 115 В AC; 50/60 Гц	21320-KA64-ABK
24 В AC, 50/60 Гц	21320-KA64-ABJ
24 В DC	21320-KA64-000

г. Санкт-Петербург
197374, ул. Оптиков, д.4, корп.2, лит. А, оф.209
Тел.: +7 (812) 493-24-80;
Факс: +7 (812) 493-24-82

г. Москва
107045, Ащеулов пер., д.9, оф.1
Тел./Факс: +7 (495) 725-24-80

г. Зеленоград
124460, проезд 4922, д. 4, стр. 5
Тел./Факс: +7 (495) 725-24-80

г. Новосибирск
630007, ул. Коммунистическая, д.35, корп. 3, оф. 13а
Тел./Факс: +7 (383) 328-13-67

АО «Интек Аналитика», ИНН 7802400158, КПП 781401001, ОГРН 1077847530430, р/с 40702810500470102798 Филиал «Северо-Западный» Банка ВТБ (публичное акционерное общество) в г. Санкт-Петербурге, БИК 044030832, к/с 30101810940300000832, 8-800-200-24-80, адрес электронной почты: info@intech-group.ru

Характеристики

Вакуумное соединение	DN 10 ISO-KF
Количество циклов до первого обслуживания	1,5 млн.[1)]
Уровень течи, мбар·л/с	1×10^{-9}
Проводимость в молекулярном режиме, л/с	1
Проводимость при 1 мбар, л/с	3,5
Диапазон давления, мбар/бар мин./макс	$1 \cdot 10^{-8}$/10 (абс.)
Рабочий цикл, %	100
Перепад давления на тарелке При закрытии, бар При открытии, бар	 10 1
Перепад давления при открытии При закрытии, бар При открытии, бар	 2 [2)] 1
Рабочая температура, °C	5 - 40
Пиковая / поддерживаемая мощность, В·А	35/15
Предельное давление, бар	10
Время закрытия / открытия, мс	60/45
Частота переключения, 1/мин	50
Уплотнение	FKM
Вес, кг	0,46

1) Долговечность оборудования проверена при комнатной температуре, в чистых и статических условиях. Без учета расходных материалов

2) Открытие при давлении выше атмосферного сокращает указанный срок службы.

г. Санкт-Петербург
197374, ул. Оптиков, д.4, корп.2, лит. А, оф.209
Тел.: +7 (812) 493-24-80;
Факс: +7 (812) 493-24-82

г. Москва
107045, Ащеулов пер., д.9, оф.1
Тел./Факс: +7 (495) 725-24-80

г. Зеленоград
124460, проезд 4922, д. 4, стр. 5
Тел./Факс: +7 (495) 725-24-80

г. Новосибирск
630007, ул. Коммунистическая, д.35, корп. 3, оф. 13а
Тел./Факс: +7 (383) 328-13-67

АО «Интек Аналитика», ИНН 7802400158, КПП 781401001, ОГРН 1077847530430, р/с 40702810500470102798 Филиал «Северо-Западный» Банка ВТБ (публичное акционерное общество) в г. Санкт-Петербурге, БИК 044030832, к/с 30101810940300000832, 8-800-200-24-80, адрес электронной почты: info@intech-group.ru

Опции

Фильтр, центрирующее кольцо, хомут быстроразъемный	588566

Запасные части

Набор уплотнений	587384
Фильтр	589120

Габаритные размеры

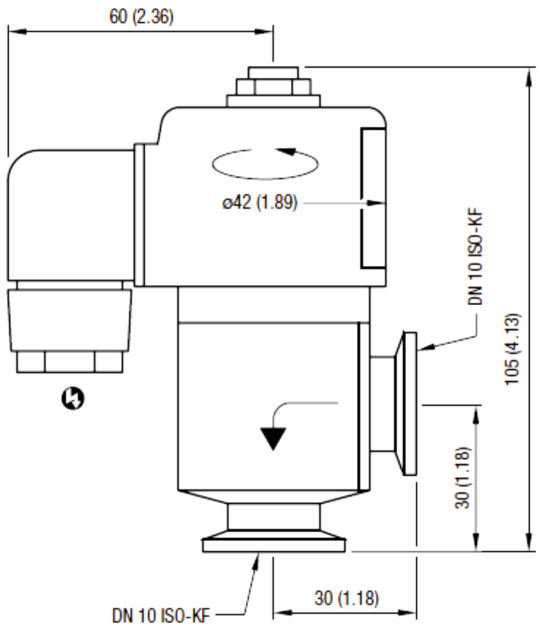

мм (дюймы)

Фильтр (опционально) 588566

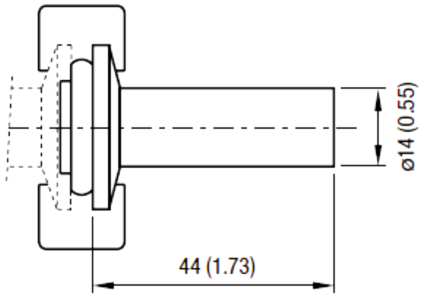

мм (дюймы)

г. Санкт-Петербург
197374, ул. Оптиков, д.4, корп.2, лит. А, оф.209
Тел.: +7 (812) 493-24-80;
Факс: +7 (812) 493-24-82

г. Москва
107045, Ащеулов пер., д.9, оф.1
Тел./Факс: +7 (495) 725-24-80

г. Зеленоград
124460, проезд 4922, д. 4, стр. 5
Тел./Факс: +7 (495) 725-24-80

г. Новосибирск
630007, ул. Коммунистическая, д.35, корп. 3, оф. 13а
Тел./Факс: +7 (383) 328-13-67

АО «Интек Аналитика», ИНН 7802400158, КПП 781401001, ОГРН 1077847530430, р/с 40702810500470102798 Филиал «Северо-Западный» Банка ВТБ (публичное акционерное общество) в г. Санкт-Петербурге, БИК 044030832, к/с 30101810940300000832, 8-800-200-24-80, адрес электронной почты: info@intech-group.ru

Электромагнитный клапан напуска на случай сбоя питания (без индикатора положения, одностороннего действия, нормально открытый)

Материал корпуса
Алюминий

Преимущества
Для автоматического напуска в насосы, системы или вакуумной камеры в случае сбоя питания

Информация для заказа

Электромагнитный клапан напуска на случай сбоя питания (без индикатора положения, одностороннего действия, нормально открытый)

Электромагнитный клапан:			
200 – 240 В переменного тока; 50/60 Гц	21320-KA66-ABM		
24 В пост. тока		21320-KA66-000	
100 – 115 В переменного тока; 50/60 Гц			21320-KA66-ABK
Номинальная мощность Пиковая мощность, Вт/В·А Поддерживаемая мощность, Вт/ В·А	2,5/ - 2,5/ -	- /5 - /3,7	- /5 - /3,7

г. Санкт-Петербург
197374, ул. Оптиков, д.4, корп.2, лит. А, оф.209
Тел.: +7 (812) 493-24-80;
Факс: +7 (812) 493-24-82

г. Москва
107045, Ащеулов пер., д.9, оф.1
Тел./Факс: +7 (495) 725-24-80

г. Зеленоград
124460, проезд 4922, д. 4, стр. 5
Тел./Факс: +7 (495) 725-24-80

г. Новосибирск
630007, ул. Коммунистическая, д.35, корп. 3, оф. 13а
Тел./Факс: +7 (383) 328-13-67

АО «Интек Аналитика», ИНН 7802400158, КПП 781401001, ОГРН 1077847530430, р/с 40702810500470102798 Филиал «Северо-Западный» Банка ВТБ (публичное акционерное общество) в г. Санкт-Петербурге, БИК 044030832, к/с 30101810940300000832, 8-800-200-24-80, адрес электронной почты: info@intech-group.ru

Характеристики

Вакуумное соединение	DN 10 ISO-KF
Количество циклов до первого обслуживания	3 млн. [1)]
Уровень течи, мбар·л/с	1×10^{-7}
Рабочая температура, °C	0 - 50
Частота переключения, 1/мин	60
Время открытия, мс	30
Время закрытия, мс	30
Время напуска для 50-литрового сосуда, с	270
Уплотнение	FKM
Класс защиты	IP 65
Вес, кг	0,1

1) Долговечность оборудования проверена при комнатной температуре, в чистых и статических условиях. Без учета расходных материалов

Габаритные размеры

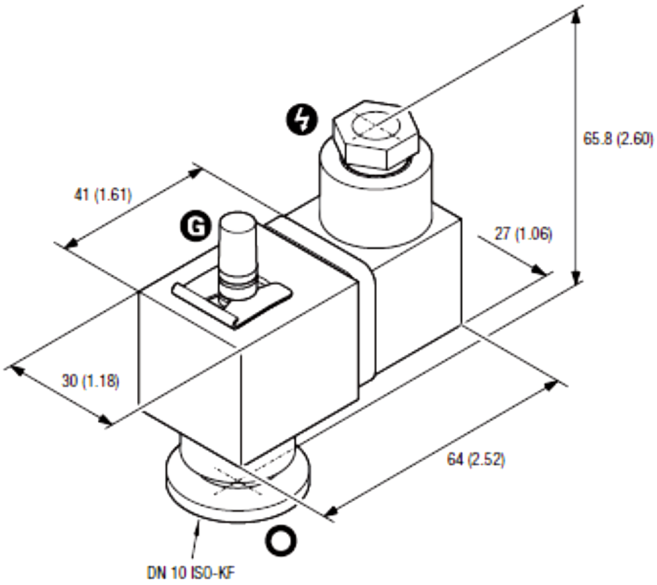

мм (дюймы)

г. Санкт-Петербург
197374, ул. Оптиков, д.4, корп.2, лит. А, оф.209
Тел.: +7 (812) 493-24-80;
Факс: +7 (812) 493-24-82

г. Москва
107045, Ащеулов пер., д.9, оф.1
Тел./Факс: +7 (495) 725-24-80

г. Зеленоград
124460, проезд 4922, д. 4, стр. 5
Тел./Факс: +7 (495) 725-24-80

г. Новосибирск
630007, ул. Коммунистическая, д.35, корп. 3, оф. 13а
Тел./Факс: +7 (383) 328-13-67

АО «Интек Аналитика», ИНН 7802400158, КПП 781401001, ОГРН 1077847530430, р/с 40702810500470102798 Филиал «Северо-Западный» Банка ВТБ (публичное акционерное общество) в г. Санкт-Петербурге, БИК 044030832, к/с 30101810940300000832, 8-800-200-24-80, адрес электронной почты: info@intech-group.ru

INTECH | www.intech-group.ru

Клапан напуска с ручным приводом

Материал корпуса
Алюминий, нержавеющая сталь

Преимущества
Простое открытие и закрытие клапана ослабив или затянув колпачок

Информация для заказа

Вакуумное соединение	DN 10 ISO-KF	DN 10 ISO-KF
Материал корпуса, AISI / DIN	алюминий / 3.0615	нержавеющая сталь 303 / 1.4305
Номер для заказа	21320-KA01-000	21320-KE01-000

Характеристики

Вакуумное соединение		DN 10 ISO-KF	DN 10 ISO-KF
Материал корпуса, AISI / DIN		алюминий / 3.0615	нержавеющая сталь 303 / 1.4305
Материал тарелки, AISI / DIN		алюминий	нержавеющая сталь 304 / 1.4301
Материал колпачка ручного привода		латунь с никелевым покрытием	латунь с никелевым покрытием
Уровень течи, мбар·л/с		1×10^{-9}	1×10^{-9}
Диапазон давления,	мбар/бар мин./макс	1×10^{-8}/ 1 (абс.)	1×10^{-8}/ 1 (абс.)
Уплотнение		FKM	FKM
Вес, кг		0,1	0,15

Запасные части

Вакуумное соединение	DN 10 ISO-KF	DN 10 ISO-KF
Материал корпуса, AISI / DIN	Алюминий / 3.0615	Нержавеющая сталь 303 / 1.4305
Уплотняющее кольцо	N-7100-206	N-7100-206

г. Санкт-Петербург
197374, ул. Оптиков, д.4, корп.2, лит. А, оф.209
Тел.: +7 (812) 493-24-80;
Факс: +7 (812) 493-24-82

г. Москва
107045, Ащеулов пер., д.9, оф.1
Тел./Факс: +7 (495) 725-24-80

г. Зеленоград
124460, проезд 4922, д. 4, стр. 5
Тел./Факс: +7 (495) 725-24-80

г. Новосибирск
630007, ул. Коммунистическая, д.35, корп. 3, оф. 13а
Тел./Факс: +7 (383) 328-13-67

АО «Интек Аналитика», ИНН 7802400158, КПП 781401001, ОГРН 1077847530430, р/с 40702810500470102798 Филиал «Северо-Западный» Банка ВТБ (публичное акционерное общество) в г. Санкт-Петербурге, БИК 044030832, к/с 30101810940300000832, 8-800-200-24-80, адрес электронной почты: info@intech-group.ru

Габаритные размеры

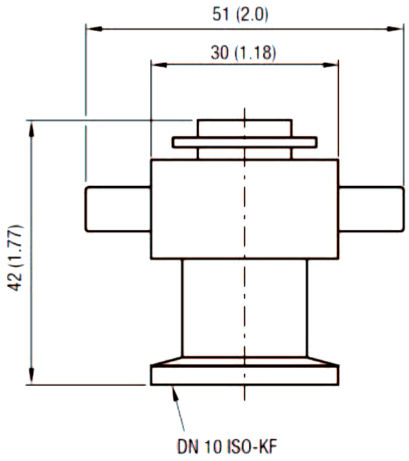

мм (дюймы)

г. Санкт-Петербург
197374, ул. Оптиков, д.4, корп.2, лит. А, оф.209
Тел.: +7 (812) 493-24-80;
Факс: +7 (812) 493-24-82

г. Москва
107045, Ащеулов пер., д.9, оф.1
Тел./Факс: +7 (495) 725-24-80

г. Зеленоград
124460, проезд 4922, д. 4, стр. 5
Тел./Факс: +7 (495) 725-24-80

г. Новосибирск
630007, ул. Коммунистическая, д.35, корп. 3, оф. 13а
Тел./Факс: +7 (383) 328-13-67

АО «Интек Аналитика», ИНН 7802400158, КПП 781401001, ОГРН 1077847530430, р/с 40702810500470102798 Филиал «Северо-Западный» Банка ВТБ (публичное акционерное общество) в г. Санкт-Петербурге, БИК 044030832, к/с 30101810940300000832, 8-800-200-24-80, адрес электронной почты: info@intech-group.ru