СПИРАЛЬНЫЕ НАСОСЫ nXDS6i

nXDS6i – следующее поколение вакуумных спиральных безмасляных насосов, пришедших на замену XDS5, в которых используется запатентованная технология сильфонного ввода движения. Насосы нового поколения превосходят существующие, обладая увеличенной скоростью откачки одновременно с низким предельным остаточным давлением, энергопотреблением и уровнем шума.
Регулируемое газобалластное устройство позволяет осуществлять откачку конденсируемых паров, воды, растворителей, жидких кислот и щелочей.
Последние разработки в технологии уплотнения спиралей дают значительное увеличение ресурса работы насоса по сравнению с предыдущей серией.
Наличие инвертора дает возможность управлять работой электродвигателя насоса. В этом случае можно быть уверенным, что насос всегда работает в оптимальном режиме, а наличие порта логического интерфейса позволяет регулировать частоту вращения вала.
В насосах версии nXDS6iC используются материалы, которые позволяют применять данные насосы для решения широкого спектра задач жидкостной химии.
Насосы nXDS6iR созданы для таких приложений, как рециркуляция, откачка сжиженных газов или для других приложений, в которых нежелательно разжижение откаченного газа или при наличии встроенных уплотнений для минимизации потенциальных газовых потерь.

Достоинства

- Запатентованная технология изоляции подшипников с помощью сильфона;
- Абсолютно сухая безмасляная откачка;
- Широкий диапазон напряжения питания 100-240 В, 50-60 Гц;
- Предельное остаточное давление 0,02 мбар ($1{,}5\times10^{-2}$ Торр);
- Постоянная скорость откачки в независимости от условий работы;
- Насос может работать от любого напряжения, обеспечивая одинаковые откачные характеристики;
- Не требуется уплотнения вала и продувки подшипников;
- Возможность удалённого управления насосом с помощью разъема логического интерфейса или цифрового интерфейса USB;
- Низкое энергопотребление;
- Простота ремонта и обслуживания.

Области применения

- Сканирующие электронные микроскопы;
- Установки ионной имплантации;
- Основные отрасли, где нужна безмасляная откачка;
- Напыление;
- Форвакуумная откачка турбомолекулярных насосов.

ТЕХНИЧЕСКИЕ ДАННЫЕ nXDS6i	
Производительность (50/60 Гц)	6,8 м^3/ч (1,9 л/с)
Максимальная быстрота откачки (50/60 Гц)	6,2 м^3/ч (1,7 л/с)
Предельное остаточное давление	
- с газоблалластом	$5\cdot10^{-2}$ мбар
- без газобалласта	$2\cdot10^{-2}$ мбар
Входное соединение	фланец NW25
Выходное соединение	фланец NW25
Максимальное давление паров воды на входе	35 мбар
Максимально возможное давление на выходе	1 бар
Максимальное постоянное давление на входе	200 мбар
Номинальная скорость вращения	1800 об/мин
Минимальная скорость вращения	1200 об/мин
Регулировка скорости (от полной скорости вращения)	1%
Мощность двигателя	260 Вт
Электропитание	100-240 В, 50-60 Гц
Рабочая температура окружающей среды	10 - 40 °C
Вес	26,2 кг
Уровень шума	52 дБА
Вибрация	< 4,5 мм/с (rms)
Герметичность	< 10^{-6} мбар·л/с

Кривые быстродействия спирального насоса nXDS6i

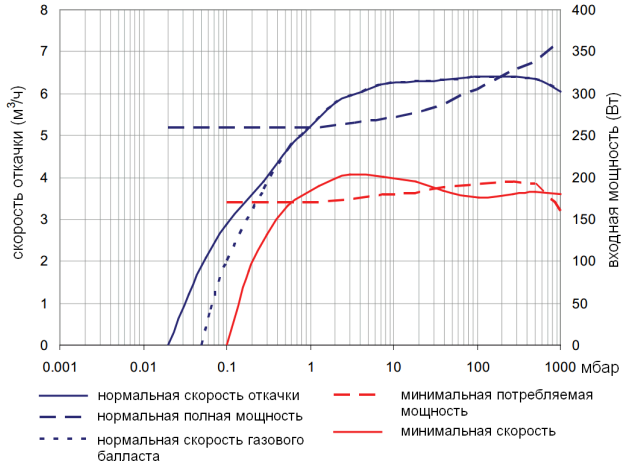

Габаритные размеры спирального насоса nXDS6i

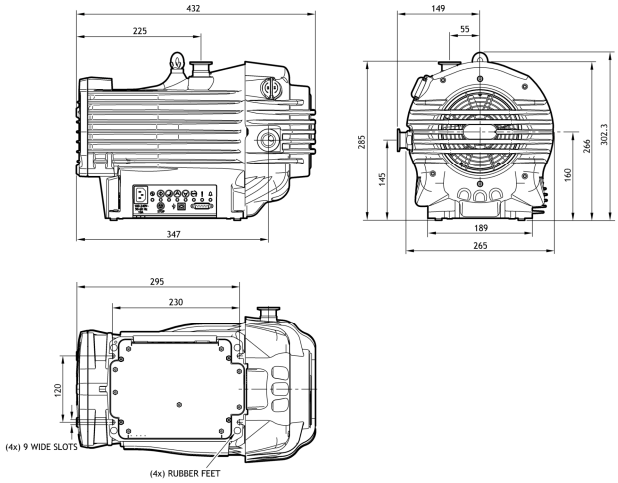

АО «Интек Аналитика» г. Санкт-Петербург, ул. Оптиков, д. 4, корп. 2, лит. А, оф. 209; тел.: +7 (812) 493-24-80, info@intech-group.ru ,
Москва тел.: +7 (495) 725-24-80 **Зеленоград** тел.: +7 (495) 725-24-80 www.intech-group.ru
Новосибирск тел.: +7 (383) 328-13-67

ИНФОРМАЦИЯ ДЛЯ РАЗМЕЩЕНИЯ ЗАКАЗА	
ОПИСАНИЕ ПРОДУКЦИИ	**НОМЕР ПО КАТАЛОГУ**
nXDS5i	
100-240 В, 50-60 Гц с разъёмом питания IEC60320*	A73501983
nXDS6iC	
100-240 В, 50-60 Гц с разъёмом питания IEC60320*	A73502983
nXDS6iR	
100-240 В, 50-60 Гц с разъёмом питания IEC60320*	A73503983
ДОПОЛНИТЕЛЬНЫЕ ПРИНАДЛЕЖНОСТИ	**НОМЕР ПО КАТАЛОГУ**
Кабель питания с разъемом IEC 320 C13, 2 м	
без вилки	A50508000
Вилка, стандарт – Северная Америка/Япония	A50507000
Вилка, стандарт – Северная Европа	A50506000
Вилка, стандарт – Великобритания	A50505000
Выхлопной глушитель	A50597000
Набор запчастей для глушителя	A50597800

** Необходимо выбрать соответствующий кабель*

Дополнительную информацию Вы можете получить у специалистов АО «Интек Аналитика» в Вашем регионе.