ПЛАСТИНЧАТО-РОТОРНЫЕ НАСОСЫ СЕРИИ RV

Серия двухступенчатых пластинчато-роторных насос RV, это вакуумные насосы, в которых для уплотнения между элементами в рабочей камере используется вакуумное масло. Насосы предназначены для откачки парогазовой смеси из вакуумных объёмов. Откачной механизм приводится в действие напрямую одно- или трёхфазным электродвигателем через гибкую муфту. Вторая ступень и маслянное уплотнение зазора позволяет значительно повысить компрессию и снизить эффект перетекания газа во внутренних зазорах рабочей камеры. Повышение компрессии приводит к снижению предельного остаточного давления в диапазоне 10^{-4} - 10^{-3} мбар.

В универсальном пластинчато-роторном насосе серии RV предусмотрены два переключателя режима работы: переключатель газобалласта и переключатель рабочих режимов откачиваемого потока. Для постоянной откачки большего потока газа и корректной работы насос нужно переключить в соответствующий режим тем самым увеличив смазку высоковакуумной ступени насоса и избежав масляное голодание. В случае работы насоса в режиме предельного вакуума требуется переключить насос в соответствующий режим со сниженным потоком масла из-за эффекта дегазации масла в рабочей камере. Наличие быстродействующего обратного клапана с гидравлическим приводом позволяет избежать попадания масла в вакуумную систему при неправильной эксплуатации пластинчато-роторного насоса или аварийных ситуациях.

Пластинчато-роторные насосы серии RV стали отраслевым стандартом для научного и промышленного применения. Благодаря запатентованному переключателю режима насос можно использовать как для откачки больших потоков газа так и для работы в режиме предельного вакуума с малым газовым потоком. Все это, в сочетании с низким уровнем шума, делает их идеальными для широкого спектра задач, включая газовую хроматографию-масспектрометрию.

Достоинства:

- Низкий уровень шума;
- Два режима работы – режим высокого вакуума и режим высокой производительности;
- Встроенное газобалластное устройство;
- Быстродействующий обратный клапан;
- Две модификации насоса – с однофазным или трёхфазным двигателем;
- Простота ремонта и обслуживания;
- Высокий предельный вакуум;
- Наличие большого количества дополнительных аксессуаров.

Области применения:

- Аналитическое оборудование;
- Центрифуги;
- Нанесение покрытий;
- Процессы дегазации;
- Дистилляция, экстракция, фильтрация;
- Масспектрометрия.

АО «Интек Аналитика» г. Санкт-Петербург, ул. Оптиков, д. 4, корп. 2, лит. А, оф. 209; тел.: +7 (812) 493-24-80, info@intech-group.ru ,
Москва тел.: +7 (495) 725-24-80 **Зеленоград** тел.: +7 (495) 725-24-80 www.intech-group.ru
Новосибирск тел.: +7 (383) 328-13-67

Технические параметры пластинчато-роторных вакуумных насосов серии RV

НАИМЕНОВАНИЕ ПАРАМЕТРА	ТИП НАСОСА			
	RV3	RV8	RV8	RV12
Производительность, $м^3$/час (л/с):				
при 50 Гц	3,7	5,8	9,7	14,2
при 60 Гц	4,5	7,0	11,7	17
Максимальная быстрота откачки, $м^3$/час (л/с):				
при 50 Гц	3,3	5,1	8,5	12
при 60 Гц	3,9	6,2	10	14,2
Предельное остаточное давление, мбар:				
Без газобалласта	$2x10^{-3}$	$2x10^{-3}$	$2x10^{-3}$	$2x10^{-3}$
Положение газобалласта GB I	$3x10^{-2}$	$3x10^{-2}$	$3x10^{-2}$	$3x10^{-2}$
Положение газобалласта GB II	$1,2x10^{-1}$	$1,0x10^{-1}$	$6x10^{-2}$	$6x10^{-2}$
Входной фланец	NW25	NW25	NW25	NW25
Выходной фланец	NW25	NW25	NW25	NW25
Максимальное кратковременное давление на входном фланце, бар	1,5	1,5	1,5	1,5
Макс. допустимое давление паров воды, мбар	80	50	38	32
Макс. скорость откачки паров воды, кг/ч:				
Положение газобалласта GB I	0,06			
Положение газобалласта GB II	0,22			
Мощность эл/двигателя, кВт:				
при 50 Гц;	450			
при 60 Гц.	550			
Масса, кг	25	25	28	29
Габаритные размеры (Д x Ш x В, мм)	430x158x225	430x158x225	470x158x225	490x158x225
Уровень шума, дБ	48			
Рабочая температура, °C	12-40			
Объем масла, л:				
максимум,	0,7		0,75	1
минимум	0,42		0,4	0,65
Рекомендуемое масло (входит в комплект поставки)	Ultragrade 19			

Габаритные размеры пластинчато-роторных вакуумных насосов серии RV, мм

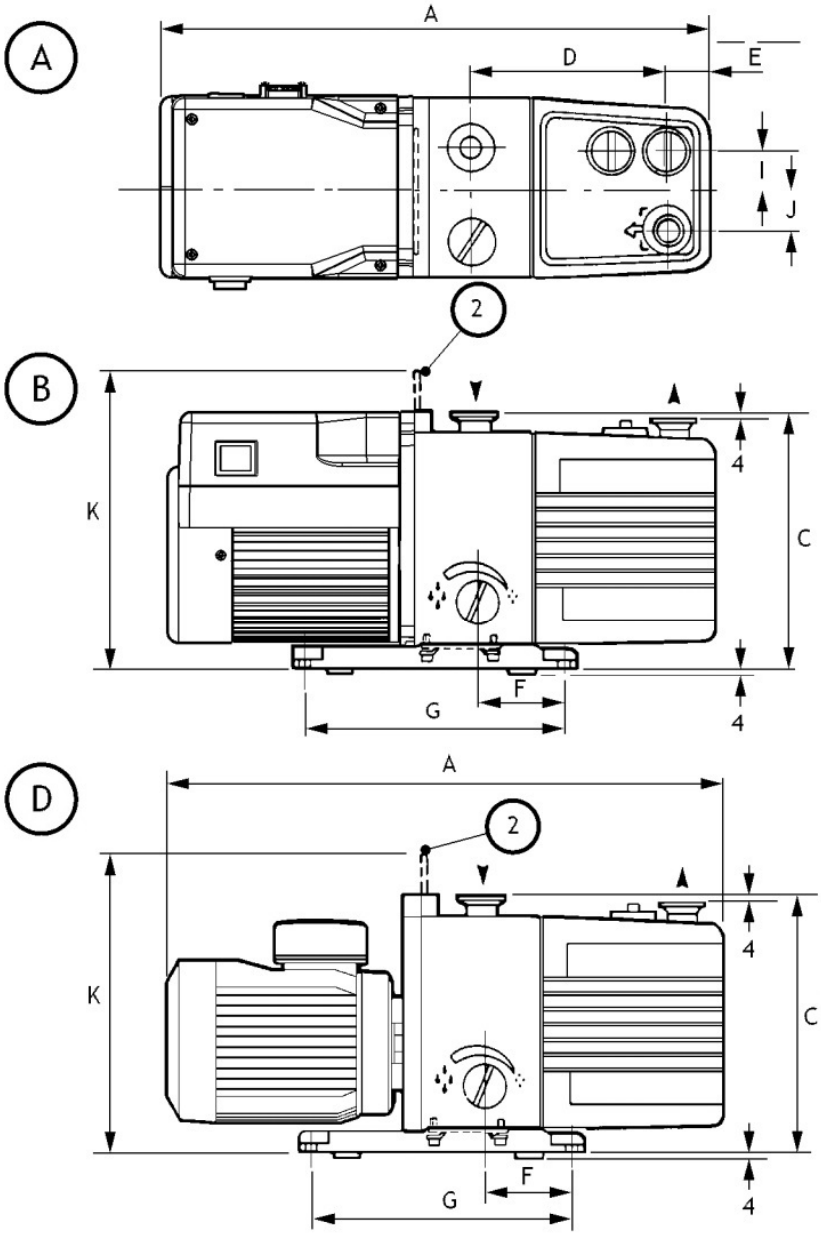

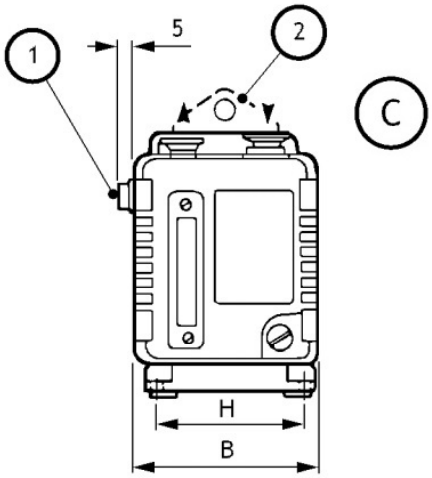

1. Переключатель питания ON/OFF (только для однофазной версии)
2. Ручка для переноски (RV3, RV5) или проушина (RV8, RV12)

A. Однофазная версия (вид сверху)
B. Однофазная версия (вид сбоку)
C. Трёхфазная версия (вид сбоку)
D. Однофазная версия (вид спереди)

Насос	A*	A**	B	C	D	E	F	G	H	I	J	K
RV3	430	429	158	225	127	29	78	230	120	37	32	-
RV5	430	429	158	225	127	29	78	230	120	37	32	-
RV8	470	429	158	225	161	35	78	230	120	37	32	261
RV12	439	429	158	225	181	35	78	230	120	37	32	261

Примечание:
* Однофазная версия
** Трёхфазная версия

АО «Интек Аналитика» г. Санкт-Петербург, ул. Оптиков, д. 4, корп. 2, лит. А, оф. 209; тел.: +7 (812) 493-24-80, info@intech-group.ru ,
Москва тел.: +7 (495) 725-24-80 **Зеленоград** тел.: +7 (495) 725-24-80 www.intech-group.ru
Новосибирск тел.: +7 (383) 328-13-67

RV3 ПЛАСТИНЧАТО-РОТОРНЫЙ НАСОС

RV3 - двухступенчатый вакуумный пластинчато-роторный насос, в котором для уплотнения между элементами в рабочей камере используется вакуумное масло. Насос предназначен для откачки парогазовой смеси из вакуумных объёмов. Откачной механизм приводится в действие напрямую одно- или трёхфазным электродвигателем через гибкую муфту. Вторая ступень и маслянное уплотнение зазора позволяет значительно повысить компрессию и снизить эффект перетекания газа во внутренних зазорах рабочей камеры. Повышение компрессии приводит к снижению предельного остаточного давления в диапазоне 10^{-4} - 10^{-3} мбар.

В универсальном пластинчато-роторном насосе серии RV3 предусмотрены два переключателя режима работы: переключатель газобалласта и переключатель рабочих режимов откачиваемого потока. Для постоянной откачки большего потока газа и корректной работы насос нужно переключить в соответствующий режим тем самым увеличив смазку высоковакуумной ступени насоса и избежав масляное голодание. В случае работы насоса в режиме предельного вакуума требуется переключить насос в соответствующий режим со сниженным потоком масла из-за эффекта дегазации масла в рабочей камере. Наличие быстродействующего обратного клапана с гидравлическим приводом позволяет избежать попадания масла в вакуумную систему при неправильной эксплуатации пластинчато-роторного насоса или аварийных ситуациях.

Пластинчато-роторные насосы серии RV стали отраслевым стандартом для научного и промышленного применения.

Достоинства

- Низкий уровень шума;
- Два режима работы – режим высокого вакуума и режим высокой производительности;
- Встроенное газобалластное устройство;
- Быстродействующий обратный клапан;
- Две модификации насоса – с однофазным или трёхфазным двигателем;
- Простота ремонта и обслуживания;
- Высокий предельный вакуум;
- Наличие большого количества дополнительных аксессуаров.

Области применения

- Аналитическое оборудование;
- Центрифуги;
- Напыление;
- Процессы дегазации;
- Дистилляция, экстракция, фильтрация;
- Форвакуумная откачка турбомолекулярных насосов;
- Масспектрометрия.

ТЕХНИЧЕСКИЕ ДАННЫЕ

Производительность 50 Гц 60 Гц		 3,7 м^3/ч (1 л/с) 4,5 м^3/ч (1,3 л/с)
Быстрота откачки (Pneurop 6602) 50 Гц 60 Гц		 3,3 м^3/ч (0,9 л/с) 3,9 м^3/ч (1,1 л/с)
Газобалласт	**Предельное остаточное давление (полное давление)**	
	Режим высокого вакуума	**Режим высокой производительности**
закрыт	2×10^{-3} мбар ($1{,}5\times10^{-3}$ Торр)	3×10^{-2} мбар ($2{,}3\times10^{-2}$ Торр)
положение I – малый поток	3×10^{-2} мбар ($2{,}3\times10^{-2}$ Торр)	6×10^{-2} мбар ($4{,}5\times10^{-2}$ Торр)
положение II – большой поток	$1{,}2\times10^{-1}$ мбар (9×10^{-2} Торр)	$1{,}2\times10^{-1}$ мбар (9×10^{-2} Торр)
Входное соединение		фланец NW25
Выходное соединение		фланец NW25
Максимально допустимое давление на выходе		1,2 бар
Максимально допустимое давление на входе (с газобаластом)		1,5 бар
Максимально допустимое давление паров воды на входе		80 мбар (60 Торр)
Максимальная скорость откачки паров воды		
газобалласт – малый поток		60 г/ч
газобалласт – большой поток		220 г/ч
Мощность двигателя 50 Гц 60 Гц		 450 Вт 550 Вт
Электропитание		
однофазное		110-120 В или 220-240 В, 50 или 60 Гц
трехфазное		200-230 В или 380-460 В, 50 или 60 Гц
Диапазон рабочих температур		12 - 40 °C
Вес насоса без масла		25 кг
Уровень шума		48 дБ(А)
Объём масла, л		
максимум		0,70
минимум		0,42
Рекомендуемое масло (в поставке)		Ultragrade 19

Кривые быстродействия пластинчато-роторного насоса RV3

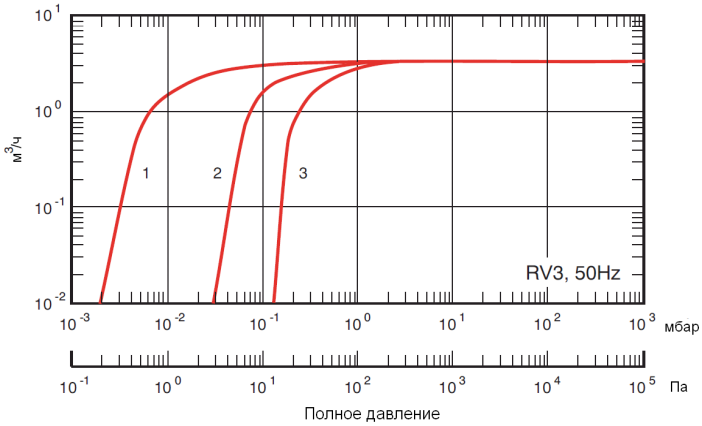

1 50 Гц режим высокого вакуума, газобалласт = 0
2 50 Гц режим высокой производительности, газобалласт = 0 и режим высокого вакуума, газобалласт = I
3 50 Гц режим высокого вакуума и режим высокой производительности, газобалласт = II

АО «Интек Аналитика» г. Санкт-Петербург, ул. Оптиков, д. 4, корп. 2, лит. А, оф. 209; тел.: +7 (812) 493-24-80, info@intech-group.ru ,
Москва тел.: +7 (495) 725-24-80 **Зеленоград** тел.: +7 (495) 725-24-80 www.intech-group.ru
Новосибирск тел.: +7 (383) 328-13-67

ИНФОРМАЦИЯ ДЛЯ РАЗМЕЩЕНИЯ ЗАКАЗА	
ОПИСАНИЕ ПРОДУКЦИИ	**НОМЕР ПО КАТАЛОГУ**
RV3 насос	
115 В, 50/60 Гц однофазный	A652-01-906
230 В, 50/60 Гц, однофазный	A652-01-903
200-220/380-415 В, 50 Гц, 200-230/460 В, 60 Гц, трехфазный	A652-01-905
Комплект поставки: масло Ultragrade 19, входной фильтр (сетка) и уплотнение с центрирующим кольцом. По запросу может быть поставлен насос, работающий с маслом Fomblin.	
ЗАПЧАСТИ	**НОМЕР ПО КАТАЛОГУ**
В ремонтный набор входят пружины, прокладки, уплотнения и другие принадлежности, которые могут понадобиться для планового технического обслуживания насоса. Набор лопаток может понадобиться при капитальном ремонте.	
Ремонтный набор	A652-01-131
Набор лопаток	A652-01-130
Набор для уплотнения внешнего вала	A652-01-134
Набор входного клапана	A652-01-036
Картридж	A652-01-032
ДОПОЛНИТЕЛЬНЫЕ ПРИНАДЛЕЖНОСТИ	**НОМЕР ПО КАТАЛОГУ**
Кабель электропитания с разъёмом IEC320 C13, 2 м	
Вилка, стандарт – Великобритания	A505-05-000
Вилка стандарт – Северная Европа	A505-06-000
Вилка стандарт – Северная Америка/Япония	A505-07-000
без вилки	A505-08-000
RV переходник для газобалласта	A505-02-000
Адаптер выхлопной для присоединения гибкого шланга ¾”BSP / 15 мм	A505-09-000
EMF10 фильтр масляного тумана	A462-26-000

Дополнительную информацию Вы можете получить у специалистов АО «Интек Аналитика» в Вашем регионе.

Габаритные размеры пластинчато-роторного насоса RV3, мм

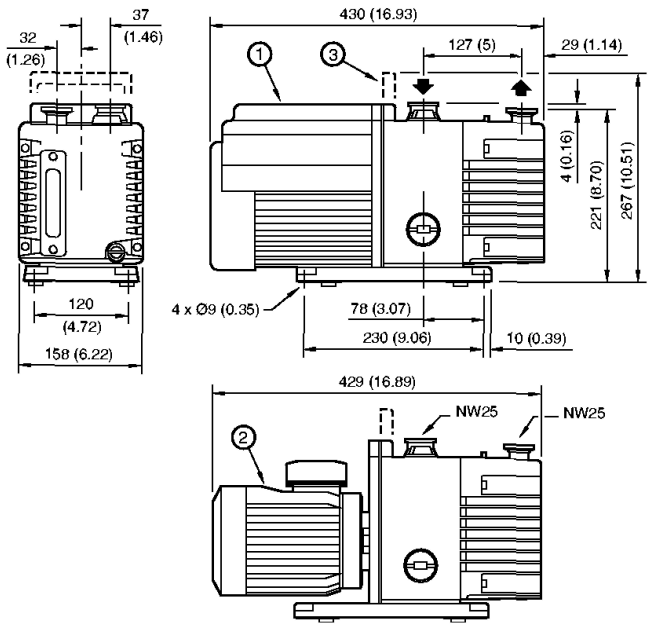

1 однофазный двигатель
2 трехфазный двигатель
3 выдвижная ручка

АО «Интек Аналитика» г. Санкт-Петербург, ул. Оптиков, д. 4, корп. 2, лит. А, оф. 209; тел.: +7 (812) 493-24-80, info@intech-group.ru ,
Москва тел.: +7 (495) 725-24-80 **Зеленоград** тел.: +7 (495) 725-24-80 www.intech-group.ru
Новосибирск тел.: +7 (383) 328-13-67

RV5 ПЛАСТИНЧАТО-РОТОРНЫЙ НАСОС

RV5 - двухступенчатый вакуумный пластинчато-роторный насос, в котором для уплотнения между элементами в рабочей камере используется вакуумное масло. Насос предназначен для откачки парогазовой смеси из вакуумных объёмов. Откачной механизм приводится в действие напрямую одно- или трёхфазным электродвигателем через гибкую муфту. Вторая ступень и маслянное уплотнение зазора позволяет значительно повысить компрессию и снизить эффект перетекания газа во внутренних зазорах рабочей камеры. Повышение компрессии приводит к снижению предельного остаточного давления в диапазоне 10^{-4} - 10^{-3} мбар.

В универсальном пластинчато-роторном насосе серии RV5 предусмотрены два переключателя режима работы: переключатель газобалласта и переключатель рабочих режимов откачиваемого потока. Для постоянной откачки большего потока газа и корректной работы насос нужно переключить в соответствующий режим тем самым увеличив смазку высоковакуумной ступени насоса и избежав масляное голодание. В случае работы насоса в режиме предельного вакуума требуется переключить насос в соответствующий режим со сниженным потоком масла из-за эффекта дегазации масла в рабочей камере. Наличие быстродействующего обратного клапана с гидравлическим приводом позволяет избежать попадания масла в вакуумную систему при неправильной эксплуатации пластинчато-роторного насоса или аварийных ситуациях.

Пластинчато-роторные насосы серии RV стали отраслевым стандартом для научного и промышленного применения.

Достоинства

- Низкий уровень шума;
- Два режима работы – режим высокого вакуума и режим высокой производительности;
- Встроенное газобалластное устройство;
- Быстродействующий обратный клапан;
- Две модификации насоса – с однофазным или трёхфазным двигателем;
- Простота ремонта и обслуживания;
- Высокий предельный вакуум;
- Наличие большого количества дополнительных аксессуаров.

Области применения

- Аналитическое оборудование;
- Центрифуги;
- Нанесение покрытий;
- Процессы дегазации;
- Дистилляция, экстракция, фильтрация;
- Форвакуумная откачка турбомолекулярных насосов;
- Масспектрометрия.

ТЕХНИЧЕСКИЕ ДАННЫЕ

Производительность 50 Гц 60 Гц		 5,8 м^3/ч (1,6 л/с) 7,0 м^3/ч (1,9 л/с)
Быстрота откачки (Pneurop 6602) 50 Гц 60 Гц		 5,1 м^3/ч (1,4 л/с) 6,2 м^3/ч (1,7 л/с)
Газобалласт	**Предельное остаточное давление (полное давление)**	
	Режим высокого вакуума	**Режим высокой производительности**
закрыт	2×10^{-3} мбар ($1{,}5\times10^{-3}$ Торр)	3×10^{-2} мбар ($2{,}3\times10^{-2}$ Торр)
положение I – малый поток	3×10^{-2} мбар ($2{,}3\times10^{-2}$ Торр)	6×10^{-2} мбар ($4{,}5\times10^{-2}$ Торр)
положение II – большой поток	1×10^{-1} мбар (8×10^{-2} Торр)	1×10^{-1} мбар (8×10^{-2} Торр)
Входное соединение		фланец NW25
Выходное соединение		фланец NW25
Максимально допустимое давление на выходе		1,2 бар
Максимально допустимое давление на входе (с газобаластом)		1,5 бар
Максимально допустимое давление паров воды на входе		50 мбар (38 Торр)
Максимальная скорость откачки паров воды		
газобалласт – малый поток		60 г/ч
газобалласт – большой поток		220 г/ч
Мощность двигателя 50 Гц 60 Гц		 450 Вт 550 Вт
Электропитание		
однофазное		110-120 В или 220-240 В, 50 или 60 Гц
трехфазное		200-230 В или 380-460 В, 50 или 60 Гц
Диапазон рабочих температур		12 - 40 °C
Вес насоса без масла		25 кг
Уровень шума		48 дБ(А)
Объём масла, л		
максимум		0,70
минимум		0,42
Рекомендуемое масло (в поставке)		Ultragrade 19

Кривые быстродействия пластинчато-роторного насоса RV5

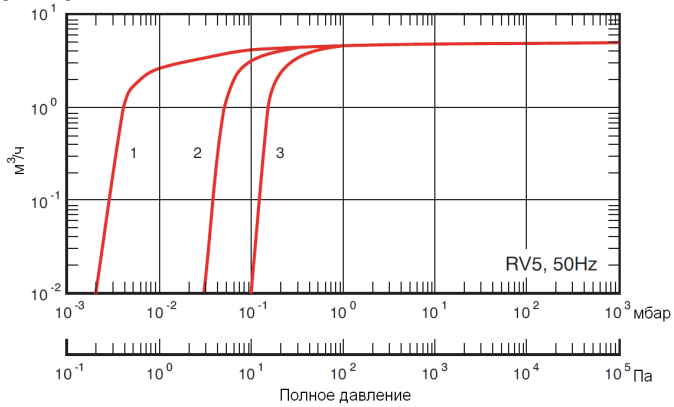

1 50 Гц режим высокого вакуума, газобалласт = 0
2 50 Гц режим высокой производительности, газобалласт = 0 и режим высокого вакуума, газобалласт = I
3 50 Гц режим высокого вакуума и режим высокой производительности, газобалласт = II

АО «Интек Аналитика» г. Санкт-Петербург, ул. Оптиков, д. 4, корп. 2, лит. А, оф. 209; тел.: +7 (812) 493-24-80, info@intech-group.ru ,
Москва тел.: +7 (495) 725-24-80 **Зеленоград** тел.: +7 (495) 725-24-80 www.intech-group.ru
Новосибирск тел.: +7 (383) 328-13-67

ИНФОРМАЦИЯ ДЛЯ РАЗМЕЩЕНИЯ ЗАКАЗА	
ОПИСАНИЕ ПРОДУКЦИИ	**НОМЕР ПО КАТАЛОГУ**
RV5 насос	
115 В, 50/60 Гц однофазный	A653-01-906
230 В, 50/60 Гц, однофазный	A653-01-903
200-220/380-415 В, 50 Гц, 200-230/460 В, 60 Гц, трехфазный	A653-01-905
Комплект поставки: масло Ultragrade 19, входной фильтр (сетка) и уплотнение с центрирующим кольцом. По запросу может быть поставлен насос, работающий с маслом Fomblin.	
ЗАПЧАСТИ	**НОМЕР ПО КАТАЛОГУ**
В ремонтный набор входят пружины, прокладки, уплотнения и другие принадлежности, которые могут понадобиться для планового технического обслуживания насоса. Набор лопаток может понадобиться при капитальном ремонте.	
Ремонтный набор	A652-01-131
Набор лопаток	A653-01-130
Набор для уплотнения внешнего вала	A652-01-134
Набор входного клапана	A652-01-036
Картридж	A653-01-032
ДОПОЛНИТЕЛЬНЫЕ ПРИНАДЛЕЖНОСТИ	**НОМЕР ПО КАТАЛОГУ**
Кабель электропитания с разъёмом IEC320 C13, 2 м	
Вилка, стандарт – Великобритания	A505-05-000
Вилка стандарт – Северная Европа	A505-06-000
Вилка стандарт – Северная Америка/Япония	A505-07-000
без вилки	A505-08-000
RV переходник для газобалласта	A505-02-000
Адаптер выхлопной для присоединения гибкого шланга ¾”BSP / 15 мм	A505-09-000
EMF10 фильтр масляного тумана	A462-26-000

Дополнительную информацию Вы можете получить у специалистов АО «Интек Аналитика» в Вашем регионе.

Габаритные размеры пластинчато-роторного насоса RV5, мм

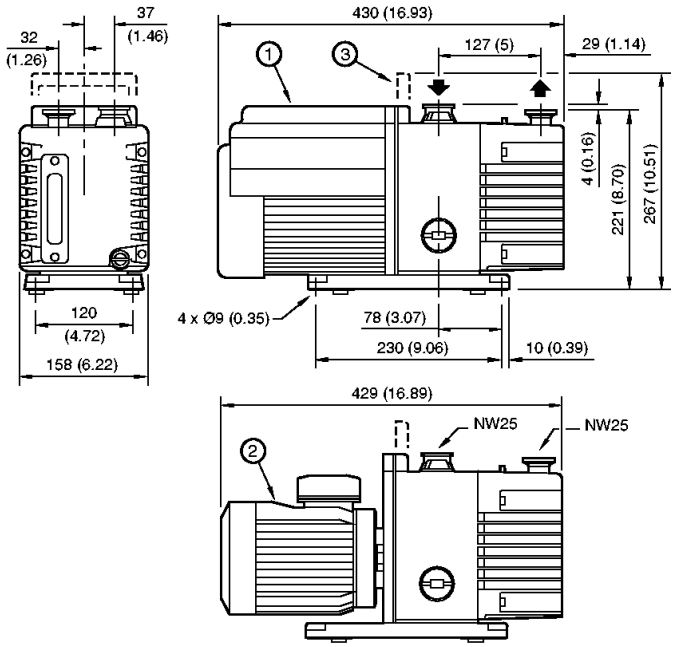

1 однофазный двигатель
2 трехфазный двигатель
3 выдвижная ручка

АО «Интек Аналитика» г. Санкт-Петербург, ул. Оптиков, д. 4, корп. 2, лит. А, оф. 209; тел.: +7 (812) 493-24-80, info@intech-group.ru ,
Москва тел.: +7 (495) 725-24-80 **Зеленоград** тел.: +7 (495) 725-24-80 www.intech-group.ru
Новосибирск тел.: +7 (383) 328-13-67

RV8 ПЛАСТИНЧАТО-РОТОРНЫЙ НАСОС

RV8 - двухступенчатый вакуумный пластинчато-роторный насос, в котором для уплотнения между элементами в рабочей камере используется вакуумное масло. Насос предназначен для откачки парогазовой смеси из вакуумных объёмов. Откачной механизм приводится в действие напрямую одно- или трёхфазным электродвигателем через гибкую муфту. Вторая ступень и маслянное уплотнение зазора позволяет значительно повысить компрессию и снизить эффект перетекания газа во внутренних зазорах рабочей камеры. Повышение компрессии приводит к снижению предельного остаточного давления в диапазоне 10^{-4} - 10^{-3} мбар.

В универсальном пластинчато-роторном насосе серии RV8 предусмотрены два переключателя режима работы: переключатель газобалласта и переключатель рабочих режимов откачиваемого потока. Для постоянной откачки большего потока газа и корректной работы насос нужно переключить в соответствующий режим тем самым увеличив смазку высоковакуумной ступени насоса и избежав масляное голодание. В случае работы насоса в режиме предельного вакуума требуется переключить насос в соответствующий режим со сниженным потоком масла из-за эффекта дегазации масла в рабочей камере. Наличие быстродействующего обратного клапана с гидравлическим приводом позволяет избежать попадания масла в вакуумную систему при неправильной эксплуатации пластинчато-роторного насоса или аварийных ситуациях.

Пластинчато-роторные насосы серии RV стали отраслевым стандартом для научного и промышленного применения.

Достоинства

- Низкий уровень шума;
- Два режима работы – режим высокого вакуума и режим высокой производительности;
- Встроенное газобалластное устройство;
- Быстродействующий обратный клапан;
- Две модификации насоса – с однофазным или трёхфазным двигателем;
- Простота ремонта и обслуживания;
- Высокий предельный вакуум;
- Наличие большого количества дополнительных аксессуаров.

Области применения

- Аналитическое оборудование;
- Центрифуги;
- Нанесение покрытий;
- Процессы дегазации;
- Дистилляция, экстракция, фильтрация;
- Форвакуумная откачка турбомолекулярных насосов;
- Масспектрометрия.

ТЕХНИЧЕСКИЕ ДАННЫЕ		
Производительность 50 Гц 60 Гц		 9,7 м^3/ч (2,7 л/с) 11,7 м^3/ч (3,3 л/с)
Быстрота откачки (Pneurop 6602) 50 Гц 60 Гц		 8,5 м^3/ч (2,4 л/с) 10,0 м^3/ч (2,8 л/с)
Газобалласт	**Предельное остаточное давление (полное давление)**	
	Режим высокого вакуума	**Режим высокой производительности**
закрыт	2×10^{-3} мбар ($1{,}5\times10^{-3}$ Торр)	3×10^{-2} мбар ($2{,}3\times10^{-2}$ Торр)
положение I – малый поток	3×10^{-2} мбар ($2{,}3\times10^{-2}$ Торр)	4×10^{-2} мбар (3×10^{-2} Торр)
положение II – большой поток	6×10^{-2} мбар ($4{,}5\times10^{-2}$ Торр)	6×10^{-2} мбар ($4{,}5\times10^{-2}$ Торр)
Входное соединение		фланец NW25
Выходное соединение		фланец NW25
Максимально допустимое давление на выходе		1,2 бар
Максимально допустимое давление на входе (с газобаластом)		1,5 бар
Максимально допустимое давление паров воды на входе		38 мбар (28,5 Торр)
Максимальная скорость откачки паров воды		
газобалласт – малый поток		60 г/ч
газобалласт – большой поток		220 г/ч
Мощность двигателя 50 Гц 60 Гц		 450 Вт 550 Вт
Электропитание		
однофазное		110-120 В или 220-240 В, 50 или 60 Гц
трехфазное		200-230 В или 380-460 В, 50 или 60 Гц
Диапазон рабочих температур		12 - 40 °C
Вес насоса без масла		28 кг
Уровень шума		48 дБ(А)
Объём масла, л		
максимум		0,75
минимум		0,45
Рекомендуемое масло (в поставке)		Ultragrade 19

Кривые быстродействия пластинчато-роторного насоса RV8

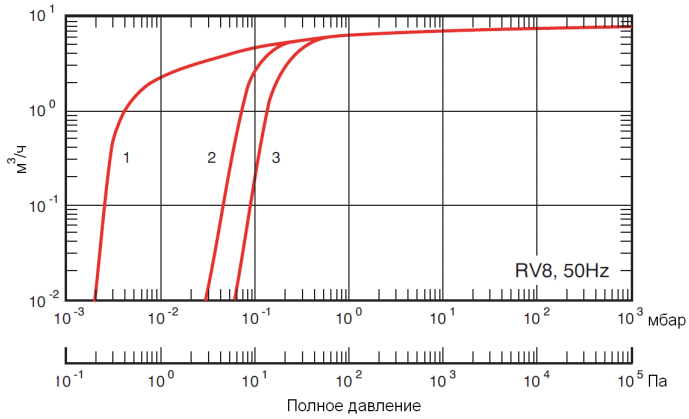

1 50 Гц режим высокого вакуума, газобалласт = 0
2 50 Гц режим высокой производительности, газобалласт = 0 и режим высокого вакуума, газобалласт = I
3 50 Гц режим высокого вакуума и режим высокой производительности, газобалласт = II

АО «Интек Аналитика» г. Санкт-Петербург, ул. Оптиков, д. 4, корп. 2, лит. А, оф. 209; тел.: +7 (812) 493-24-80, info@intech-group.ru ,
Москва тел.: +7 (495) 725-24-80 **Зеленоград** тел.: +7 (495) 725-24-80 www.intech-group.ru
Новосибирск тел.: +7 (383) 328-13-67

ИНФОРМАЦИЯ ДЛЯ РАЗМЕЩЕНИЯ ЗАКАЗА	
ОПИСАНИЕ ПРОДУКЦИИ	**НОМЕР ПО КАТАЛОГУ**
RV8 насос	
115 В, 50/60 Гц однофазный	A654-01-906
230 В, 50/60 Гц, однофазный	A654-01-903
200-220/380-415 В, 50 Гц, 200-230/460 В, 60 Гц, трехфазный	A654-01-905
Комплект поставки: масло Ultragrade 19, входной фильтр (сетка) и уплотнение с центрирующим кольцом. По запросу может быть поставлен насос, работающий с маслом Fomblin.	
ЗАПЧАСТИ	**НОМЕР ПО КАТАЛОГУ**
В ремонтный набор входят пружины, прокладки, уплотнения и другие принадлежности, которые могут понадобиться для планового технического обслуживания насоса. Набор лопаток может понадобиться при капитальном ремонте.	
Ремонтный набор	A652-01-131
Набор лопаток	A654-01-130
Набор для уплотнения внешнего вала	A652-01-134
Набор входного клапана	A652-01-036
Картридж	A654-01-032
ДОПОЛНИТЕЛЬНЫЕ ПРИНАДЛЕЖНОСТИ	**НОМЕР ПО КАТАЛОГУ**
Кабель электропитания с разъёмом IEC320 C13, 2 м	
Вилка, стандарт – Великобритания	A505-05-000
Вилка стандарт – Северная Европа	A505-06-000
Вилка стандарт – Северная Америка/Япония	A505-07-000
без вилки	A505-08-000
RV переходник для газобалласта	A505-02-000
Адаптер выхлопной для присоединения гибкого шланга ¾”BSP / 15 мм	A505-09-000
EMF10 фильтр масляного тумана	A462-26-000

Дополнительную информацию Вы можете получить у специалистов АО «Интек Аналитика» в Вашем регионе.

Габаритные размеры пластинчато-роторного насоса RV8, мм

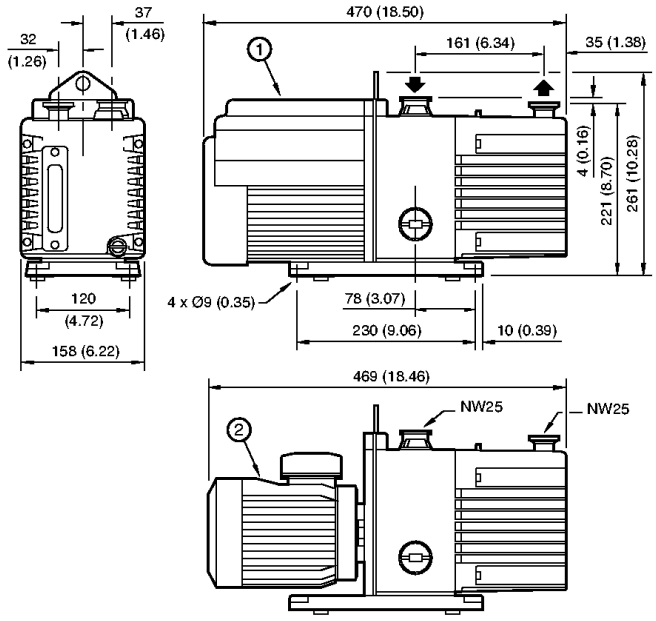

1 однофазный двигатель
2 трехфазный двигатель

АО «Интек Аналитика» г. Санкт-Петербург, ул. Оптиков, д. 4, корп. 2, лит. А, оф. 209; тел.: +7 (812) 493-24-80, info@intech-group.ru ,
Москва тел.: +7 (495) 725-24-80 **Зеленоград** тел.: +7 (495) 725-24-80 www.intech-group.ru
Новосибирск тел.: +7 (383) 328-13-67

RV12 ПЛАСТИНЧАТО-РОТОРНЫЙ НАСОС

RV12 - двухступенчатый вакуумный пластинчато-роторный насос, в котором для уплотнения между элементами в рабочей камере используется вакуумное масло. Насос предназначен для откачки парогазовой смеси из вакуумных объёмов. Откачной механизм приводится в действие напрямую одно- или трёхфазным электродвигателем через гибкую муфту. Вторая ступень и маслянное уплотнение зазора позволяет значительно повысить компрессию и снизить эффект перетекания газа во внутренних зазорах рабочей камеры. Повышение компрессии приводит к снижению предельного остаточного давления в диапазоне 10^{-4} - 10^{-3} мбар.

В универсальном пластинчато-роторном насосе серии RV12 предусмотрены два переключателя режима работы: переключатель газобалласта и переключатель рабочих режимов откачиваемого потока. Для постоянной откачки большего потока газа и корректной работы насос нужно переключить в соответствующий режим тем самым увеличив смазку высоковакуумной ступени насоса и избежав масляное голодание. В случае работы насоса в режиме предельного вакуума требуется переключить насос в соответствующий режим со сниженным потоком масла из-за эффекта дегазации масла в рабочей камере. Наличие быстродействующего обратного клапана с гидравлическим приводом позволяет избежать попадания масла в вакуумную систему при неправильной эксплуатации пластинчато-роторного насоса или аварийных ситуациях.

Пластинчато-роторные насосы серии RV стали отраслевым стандартом для научного и промышленного применения.

Достоинства

- Низкий уровень шума;
- Два режима работы – режим высокого вакуума и режим высокой производительности;
- Встроенное газобалластное устройство;
- Быстродействующий обратный клапан;
- Две модификации насоса – с однофазным или трёхфазным двигателем;
- Простота ремонта и обслуживания;
- Высокий предельный вакуум;
- Наличие большого количества дополнительных аксессуаров.

Области применения

- Аналитическое оборудование;
- Центрифуги;
- Нанесение покрытий;
- Процессы дегазации;
- Дистилляция, экстракция, фильтрация;
- Форвакуумная откачка турбомолекулярных насосов;
- Масспектрометрия.

ТЕХНИЧЕСКИЕ ДАННЫЕ

Производительность 50 Гц 60 Гц		 14,2 $м^3$/ч (3,9 л/с) 17,0$м^3$/ч (4,7 л/с)
Быстрота откачки (Pneurop 6602) 50 Гц 60 Гц		 12,0 $м^3$/ч (3,3 л/с) 14,2 $м^3$/ч (3,9 л/с)
Газобалласт	**Предельное остаточное давление (полное давление)**	
	Режим высокого вакуума	**Режим высокой производительности**
закрыт	2×10^{-3} мбар ($1{,}5\times10^{-3}$ Торр)	3×10^{-2} мбар ($2{,}3\times10^{-2}$ Торр)
положение I – малый поток	3×10^{-2} мбар ($2{,}3\times10^{-2}$ Торр)	4×10^{-2} мбар (3×10^{-2} Торр)
положение II – большой поток	6×10^{-2} мбар (8×10^{-2} Торр)	6×10^{-2} мбар (8×10^{-2} Торр)
Входное соединение		фланец NW25
Выходное соединение		фланец NW25
Максимально допустимое давление на выходе		1,2 бар
Максимально допустимое давление на входе (с газобаластом)		1,5 бар
Максимально допустимое давление паров воды на входе		32 мбар (24 Торр)
Максимальная скорость откачки паров воды		
газобалласт – малый поток		60 г/ч
газобалласт – большой поток		220 г/ч
Мощность двигателя 50 Гц 60 Гц		 450 Вт 550 Вт
Электропитание		
однофазное		110-120 В или 220-240 В, 50 или 60 Гц
трехфазное		200-230 В или 380-460 В, 50 или 60 Гц
Диапазон рабочих температур		12 - 40 °C
Вес насоса без масла		29 кг
Уровень шума		48 дБ(А)
Объём масла, л		
максимум		1,00
минимум		0,65
Рекомендуемое масло (в поставке)		Ultragrade 19

Кривые быстродействия пластинчато-роторного насоса RV12

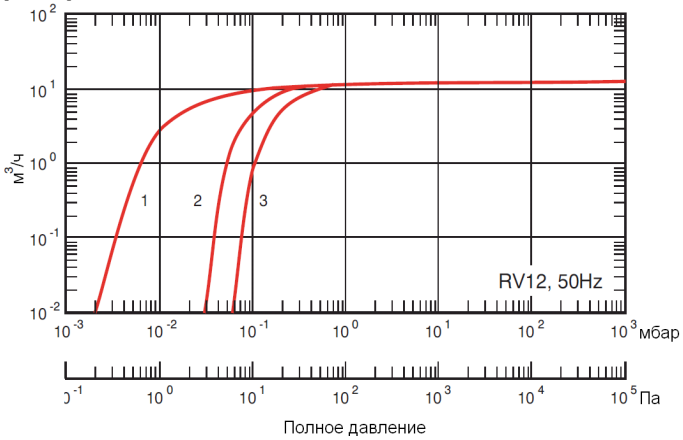

1 50 Гц режим высокого вакуума, газобалласт = 0
2 50 Гц режим высокой производительности, газобалласт = 0 и режим высокого вакуума, газобалласт = I
3 50 Гц режим высокого вакуума и режим высокой производительности, газобалласт = II

АО «Интек Аналитика» г. Санкт-Петербург, ул. Оптиков, д. 4, корп. 2, лит. А, оф. 209; тел.: +7 (812) 493-24-80, info@intech-group.ru ,
Москва тел.: +7 (495) 725-24-80 **Зеленоград** тел.: +7 (495) 725-24-80 www.intech-group.ru
Новосибирск тел.: +7 (383) 328-13-67

ИНФОРМАЦИЯ ДЛЯ РАЗМЕЩЕНИЯ ЗАКАЗА	
ОПИСАНИЕ ПРОДУКЦИИ	**НОМЕР ПО КАТАЛОГУ**
RV12 насос	
115 В, 50/60 Гц однофазный	A655-01-906
230 В, 50/60 Гц, однофазный	A655-01-903
200-220/380-415 В, 50 Гц, 200-230/460 В, 60 Гц, трехфазный	A655-01-905
Комплект поставки: масло Ultragrade 19, входной фильтр (сетка) и уплотнение с центрирующим кольцом. По запросу может быть поставлен насос, работающий с маслом Fomblin.	
ЗАПЧАСТИ	**НОМЕР ПО КАТАЛОГУ**
В ремонтный набор входят пружины, прокладки, уплотнения и другие принадлежности, которые могут понадобиться для планового технического обслуживания насоса. Набор лопаток может понадобиться при капитальном ремонте.	
Ремонтный набор	A652-01-131
Набор лопаток	A655-01-130
Набор для уплотнения внешнего вала	A652-01-134
Набор входного клапана	A652-01-036
Картридж	A655-01-032
ДОПОЛНИТЕЛЬНЫЕ ПРИНАДЛЕЖНОСТИ	**НОМЕР ПО КАТАЛОГУ**
Кабель электропитания с разъёмом IEC320 C13, 2 м	
Вилка, стандарт – Великобритания	A505-05-000
Вилка стандарт – Северная Европа	A505-06-000
Вилка стандарт – Северная Америка/Япония	A505-07-000
без вилки	A505-08-000
RV переходник для газобалласта	A505-02-000
Адаптер выхлопной для присоединения гибкого шланга ¾”BSP / 15 мм	A505-09-000
EMF10 фильтр масляного тумана	A462-26-000

Дополнительную информацию Вы можете получить у специалистов АО «Интек Аналитика» в Вашем регионе.

Габаритные размеры пластинчато-роторного насоса RV12, мм

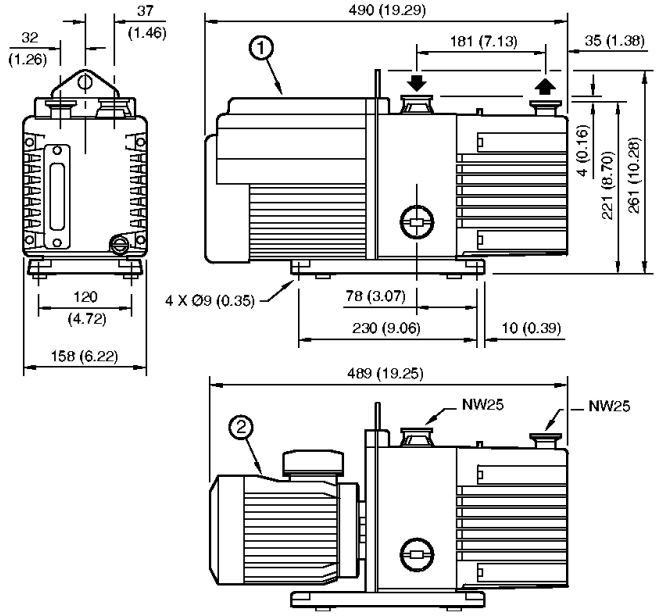

1 однофазный двигатель
2 трехфазный двигатель

АО «Интек Аналитика» г. Санкт-Петербург, ул. Оптиков, д. 4, корп. 2, лит. А, оф. 209; тел.: +7 (812) 493-24-80, info@intech-group.ru ,
Москва тел.: +7 (495) 725-24-80 **Зеленоград** тел.: +7 (495) 725-24-80 www.intech-group.ru
Новосибирск тел.: +7 (383) 328-13-67