Titan 25S

Магниторазрядный насос

ГАБАРИТНЫЕ РАЗМЕРЫ*

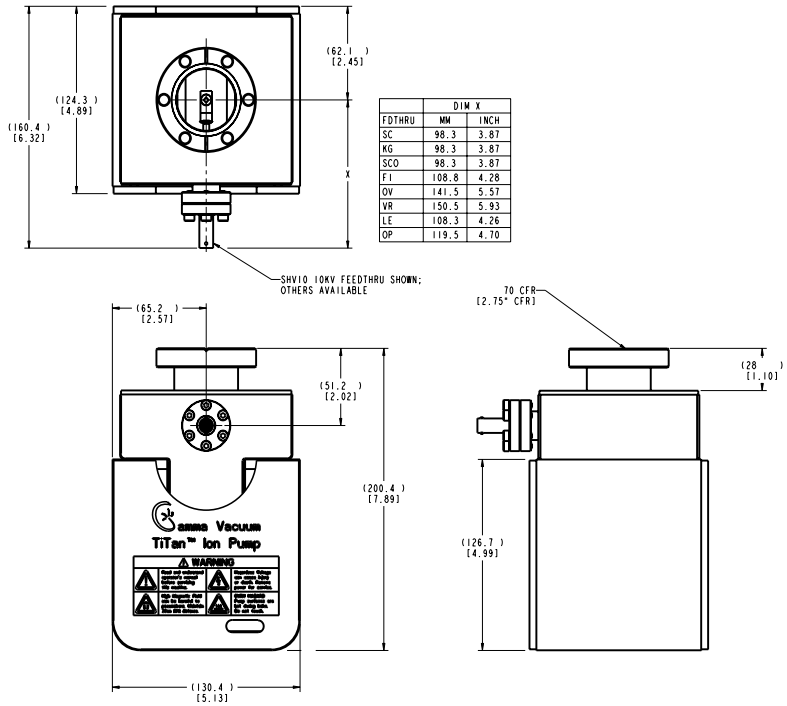

	DIM X	
FDTHRU	MM	INCH
SC	98.3	3.87
KG	98.3	3.87
SCO	98.3	3.87
FI	108.8	4.28
OV	141.5	5.57
VR	150.5	5.93
LE	108.3	4.26
OP	119.5	4.70

*Насос с одним фланцем. Другие конфигурации доступны на www.gammavacuum.com

Технические характеристики

Элемент	CV/CVX	DI/DIX	TR
Быстрота откачки (л/с, N2)	20	15	15
Давление запуска (мбар)	≤ 1 x 10^{-3}	≤ 1 x 10^{-3}	≤ 5 x 10^{-2}
Срок службы при 1×10-6 мбар (ч)	50,000	50,000	80,000
Предельное остаточное давление (мбар)	≤ 1 x 10^{-11}		
Максимальная температура прогрева (°C)	250 / 450 (со снятыми магнитами)		
Фланец	DN 35 (2.75 in.) CFR		
Вес, кг (lbs)	9 (20)		

СТАНДАРТНЫЕ ВАРИАНТЫ*

Элемент		Фланцы		Разъем питания		Нагреватели		TSP/NEG	
CV	Стандартный 100% Titanium	4V	Один фланец DN 63 (4.5 in. CFR) Вертикальный	SC	SAFECONN 10kV SHV	N	Без нагревателя	N	Без опции
CVX	Стандартный SEM Shielding	2V	Один фланец DN 35 (2.75 in. CFR) Вертикальный	OP	Perkin Elmer	110	110-вольтные 90-130 номинальное	N50	50 l/s NEG
DI	Комбинированный 50% Titanium 50% Tantalum	2H	Один фланец DN 35 (2.75 in. CFR) Горизонтальный	OV	Old Varian	220	220-вольтные 200-240 номинальное	N100	100 l/s NEG
DIX	Комбинированный SEM Shielding	2D	Два фланца DN 35 (2.75 in. CFR)	VR	StarCell				
TR	Триодный Slotted Titanium	4D	Два фланца DN 63 (4.5 in. CFR) DN 35 (2.75 in. CFR)	FI	Fisher				

Конфигурирование номера для заказа магниторазрядного насоса доступно на сайте www.gammavacuum.com

ЭКСПЛУАТАЦИОННЫЕ ХАРАКТЕРИСТИКИ

Зависимость быстроты откачки от давления

измерено в соответствии с ISO/DIS 3556-1.2-1192

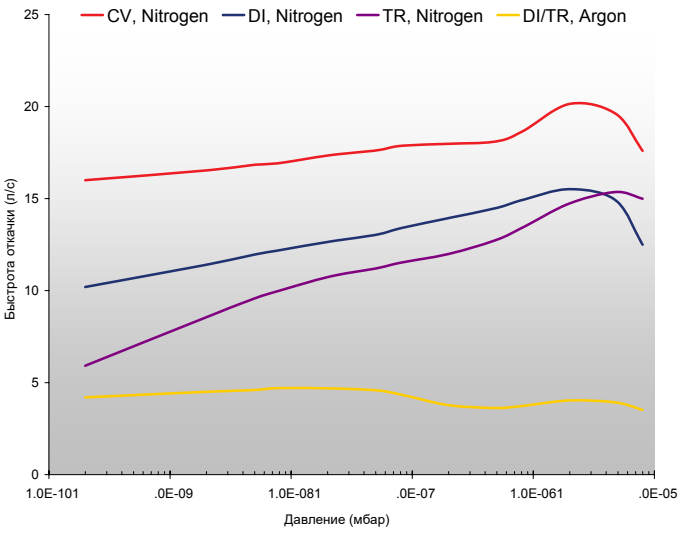

Зависимость силы тока от давления

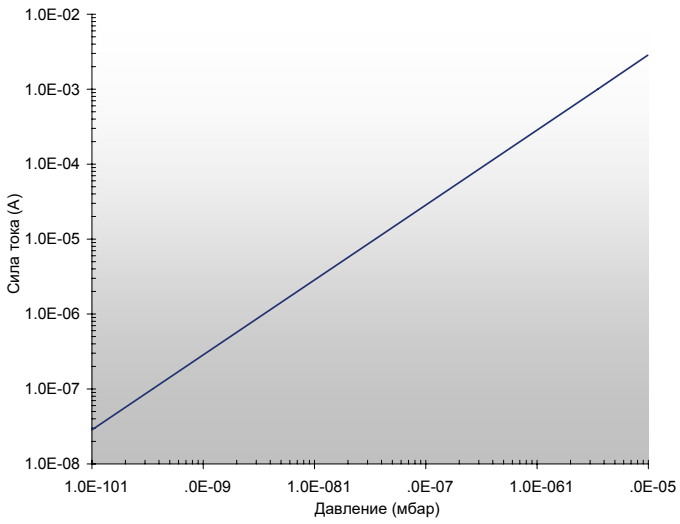

г. Санкт-Петербург
197374, ул. Оптиков, д.4, корп.2, лит. А, оф.209
Тел.: +7 (812) 493-24-80;
Факс: +7 (812) 493-24-82

г. Москва
107045, Ащеулов пер., д.9, оф.1
Тел./Факс: +7 (495) 725-24-80

г. Зеленоград
124460, проезд 4922, д. 4, стр. 5
Тел./Факс: +7 (495) 725-24-80

г. Новосибирск
630007, ул. Коммунистическая, д.35, корп. 3, оф. 13а
Тел./Факс: +7 (383) 328-13-67

АО «Интек Аналитика», ИНН 7802400158, КПП 781401001, ОГРН 1077847530430, р/с 40702810110000008096 в Ф. ОПЕРУ Банка ВТБ (ПАО) в Санкт-Петербурге г. Санкт-Петербург, БИК 044030704, кор. счет 30101810200000000704, 8-800-200-24-80, адрес электронной почты: info@intech-group.ru