INTECH | www.intech-group.ru

ВАКУУМНЫЙ ВОДОКОЛЬЦЕВОЙ НАСОС LR1S800

Габаритные размеры

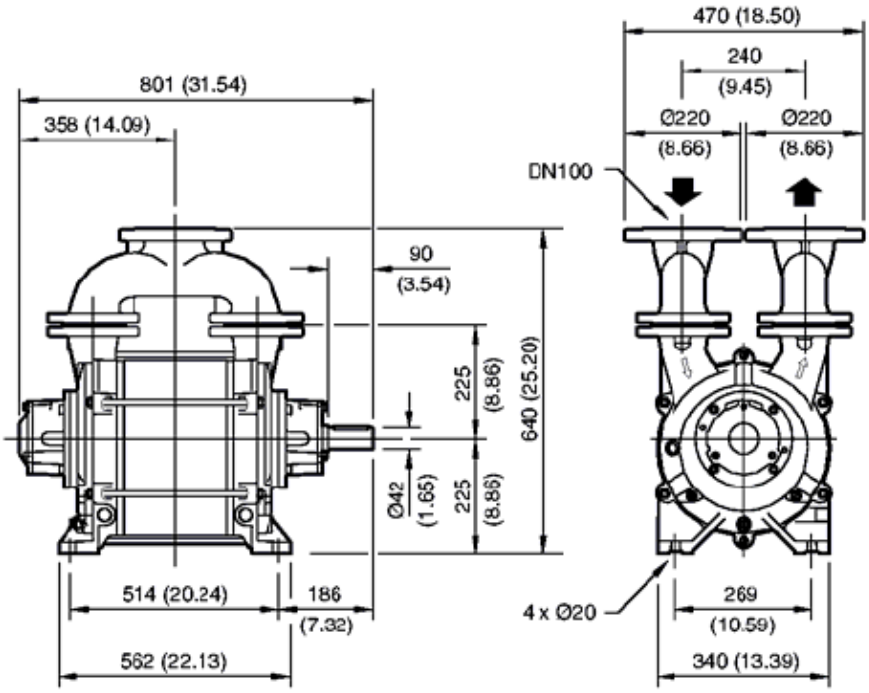

Присоединительный размер впускного/выхлопного отверстий DN100 PN10

Санкт-Петербург
197374, ул. Оптиков, д.4, корп.2, лит.А, оф.209
Тел.: +7 (812) 493-24-80;
Факс: +7 (812) 493-24-82

Москва
107045, Ащеулов пер., д.9, оф.1
Тел./Факс: +7 (495) 236-01-63

Зеленоград
124482, Савелкинский пр., д.4, оф.2108
Тел.: +7 (495) 228-07-89

Новосибирск
630007, ул. Коммунистическая, д.35, корп. 3, оф. 13а
Тел./Факс: +7 (383) 328-13-67

Киев
02660, ул. М.Расковой, д.11, оф. 905
Тел.: +38 (044) 569-84-85;
Факс: +38 (044) 569-85-86

ЗАО «Интек Аналитика», ИНН 7802400158, КПП 781401001, ОГРН 1077847530430, р/с 40702810500470102798 в Санкт-Петербургском Филиале ОАО «Банк Москвы», г. Санкт-Петербург, БИК 044030799, к/с 30101810600000000799, 8-800-200-24-80, адрес электронной почты: info@intech-group.ru